makita

GB	Cordless Portable Band Saw	INSTRUCTION MANUAL
UA	Акумуляторна портативна стрічкова пила	ІНСТРУКЦІЯ З ЕКСПЛУАТАЦІЇ
PL	Bezprzewodowa pilarka taśmowa	INSTRUKCJA OBSŁUGI
RO	Ferăstrău cu bandă portabil fără fir	MANUAL DE INSTRUCȚIUNI
DE	Akku-Bandsäge	BEDIENUNGSANLEITUNG
HU	Akkumulátoros hordozható szalagfűrész	HASZNÁLATI KÉZIKÖNYV
SK	Prenosná akumulátorová pásová píla	NÁVOD NA OBSLUHU
CZ	Přenosná akumulátorová pásová pila	NÁVOD K OBSLUZE

DPB180

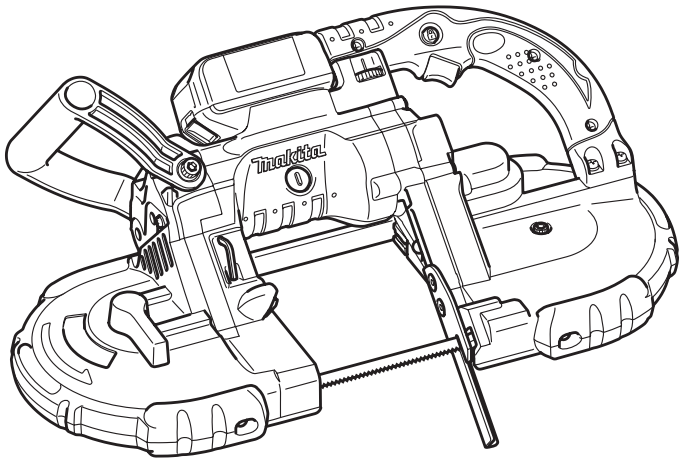

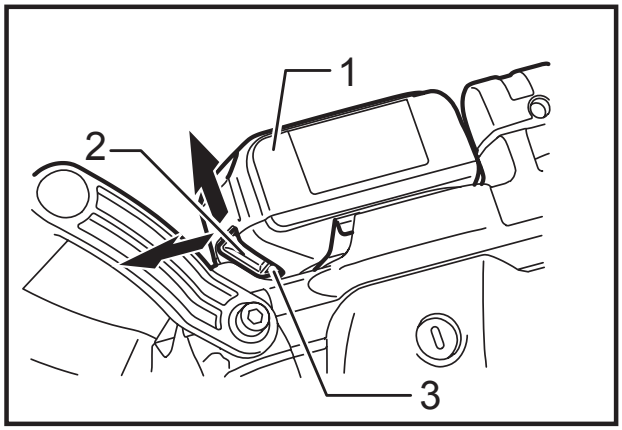

1 014183

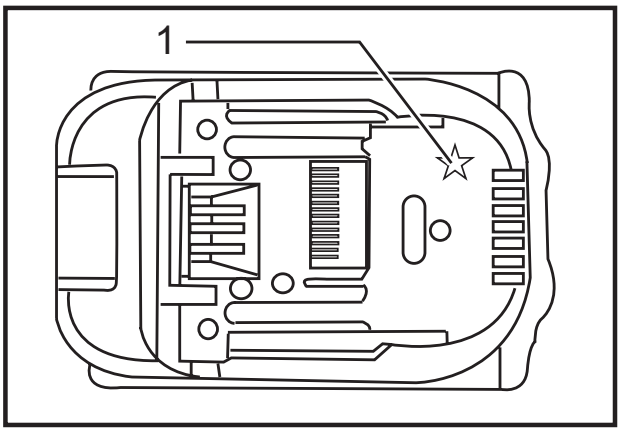

2 012128

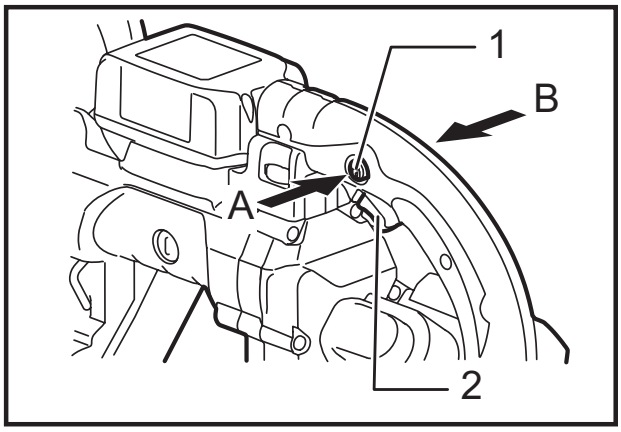

3 007147

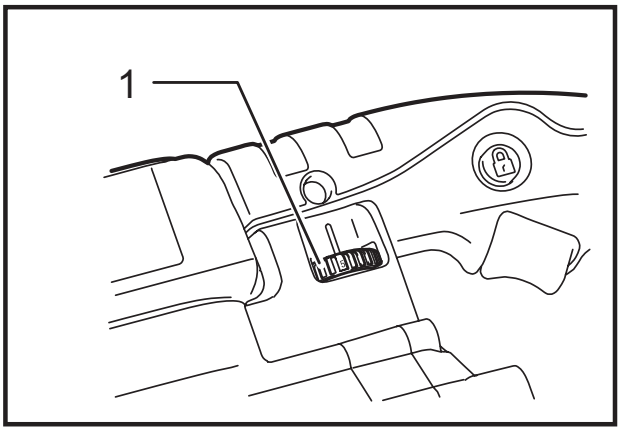

4 007148

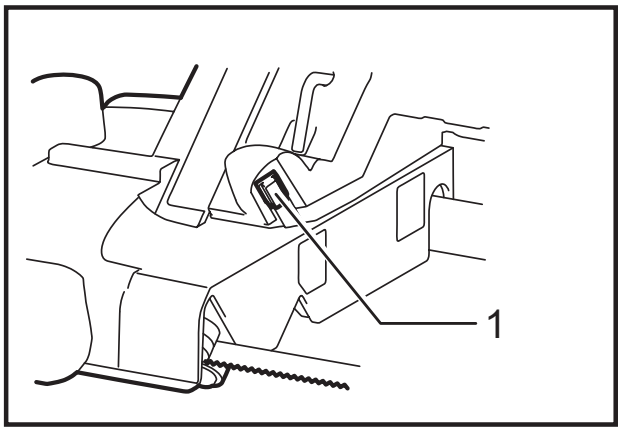

5 007149

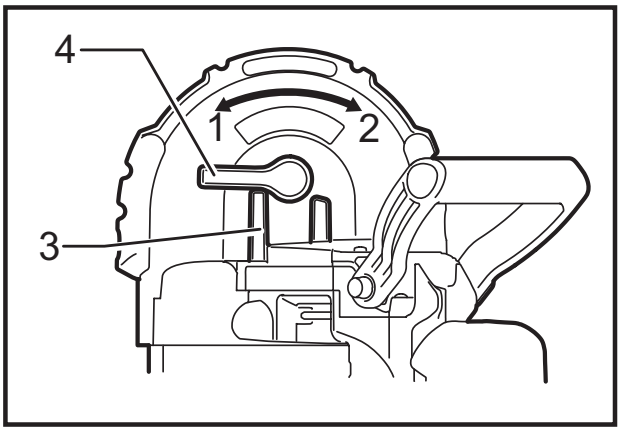

6 007299

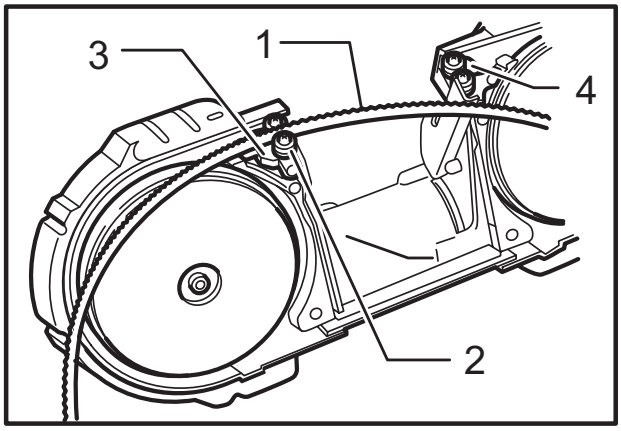

7 006192

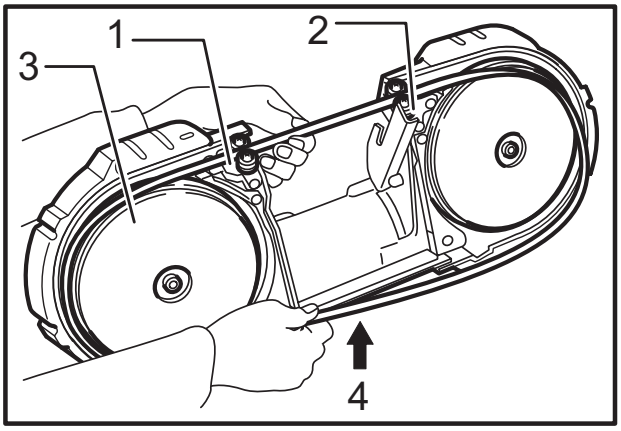

8 006193

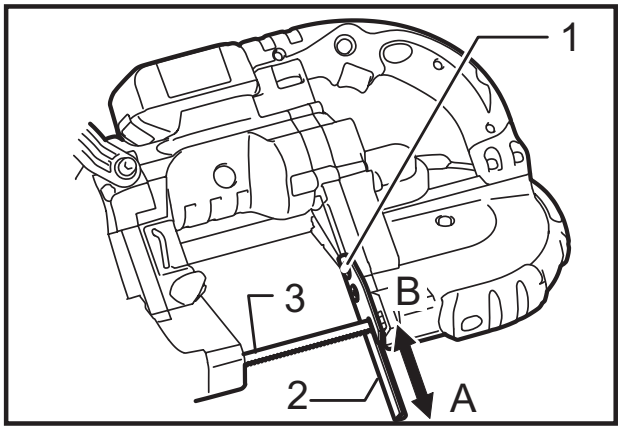

9 007151

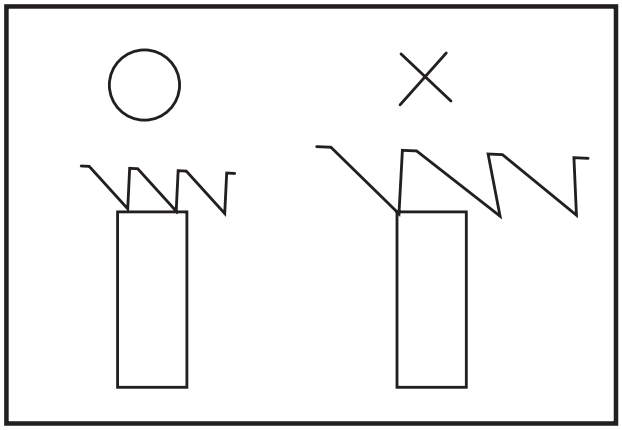

10 007316

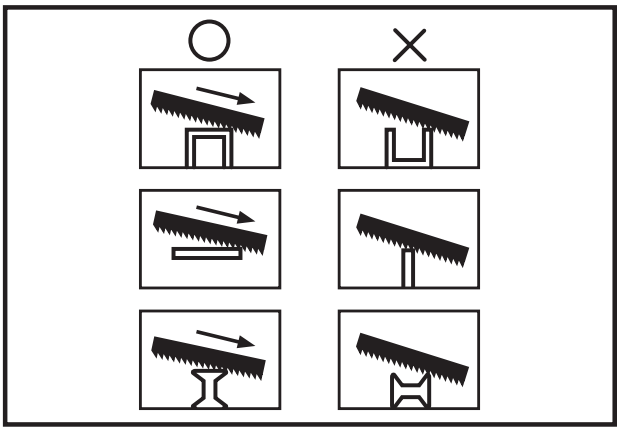

11 004747

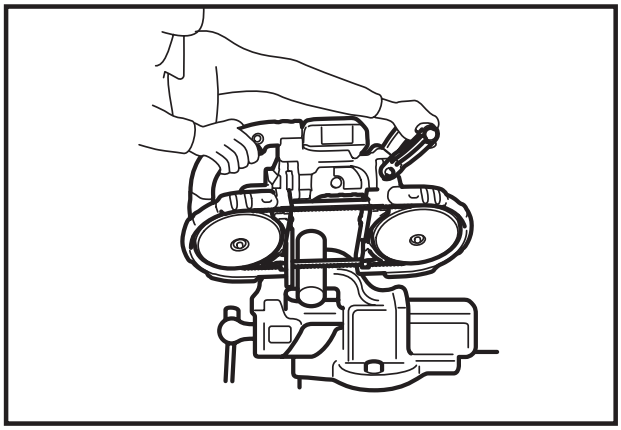

12 007301

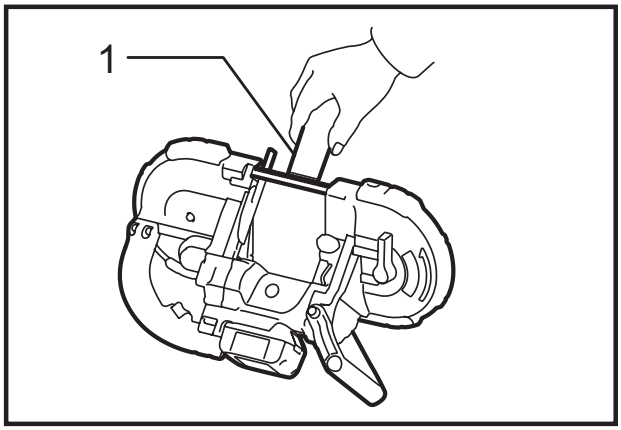

13 007298

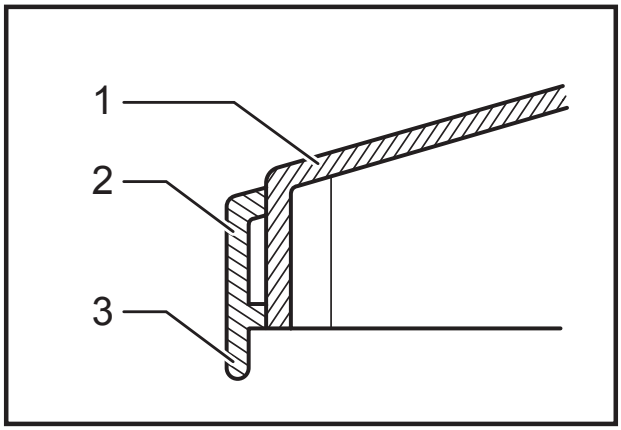

14 004750

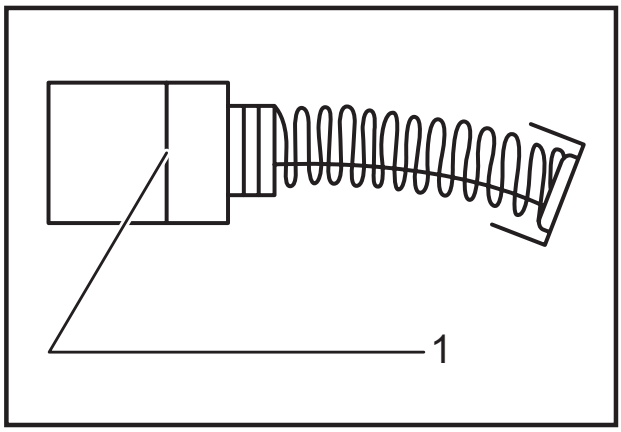

15 001145

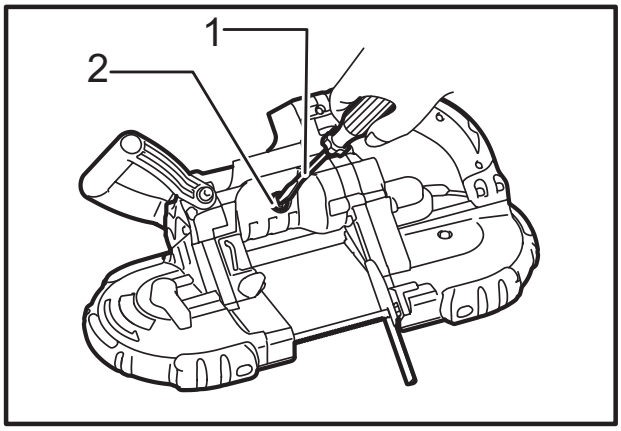

16 007302

MAGYAR (Eredeti útmutató)

Az általános nézet magyarázata

1-1. Akkumulátor
1-2. Gomb
1-3. Piros rész
2-1. Csillag jelzés
3-1. Kireteszelőgomb
3-2. Kapcsoló kioldógomb
4-1. Sebességszabályozó tárcsa
5-1. Lámpa
6-1. Rögzíteni
6-2. Lazítsa meg
6-3. Kiemelkedés
6-4. Kar
7-1. Fűrészlap
7-2. Csapágy
7-3. Felső fűrészlapbefogó
7-4. Alsó fűrészlapbefogó
8-1. Felső fűrészlapbefogó
8-2. Alsó fűrészlapbefogó
8-3. Tárcsa
8-4. Nyomja le
9-1. Csavar
9-2. Ütközőlemez
9-3. Fűrészlap
13-1. Vágóviasz
14-1. Tárcsa
14-2. Abroncs
14-3. Perem
15-1. Határjelzés
16-1. Csavarhúzó
16-2. Kefetartó sapka

RÉSZLETES LEÍRÁS

Modell		DPB180
Max. vágóteljesítmény	Kerek munkadarab	120 mm-es átm.
	Szögletes munkadarab	120 mm x 120 mm
Fűrészlap sebessége		1,4 - 2,7 m/s
Fűrészlap mérete	Hossz	1140 mm
	Szélesség	13 mm
	Vastagság	0,5 mm
Teljes méretek (H x SZ x M)		523 mm x 231 mm x 313 mm
Tiszta tömeg		6,5 kg
Névleges feszültség		18 V, egyenáram

• Folyamatos kutató- és fejlesztőprogramunk eredményeként az itt felsorolt tulajdonságok figyelmeztetés nélkül megváltozhatnak.
• A műszaki adatok és az akkumulátor országonként változhatnak.
• Súly az akkumulátorral, a 01/2003 EPTA eljárás szerint meghatározva

ENE009-1

Rendeltetésszerű használat

A szerszám faanyagok, műanyagok és vastartalmú anyagok vágására használható.

ENG905-1

Zaj

A tipikus A-súlyozású zajszint, a EN60745szerint meghatározva:

Hangnyomásszint (L_{pA}): 81 dB (A)
Hangteljesítményszint (L_{WA}): 92 dB (A)
Tűrés (K): 3 dB (A)

Viseljen fülvédőt

ENG900-1

Vibráció

A vibráció teljes értéke (háromtengelyű vektorösszeg) EN60745 szerint meghatározva:

Működési mód: fém vágása
Rezgéskibocsátás ($a_{h,CM}$): 2,5 m/s^2 vagy kevesebb
Tűrés (K): 1,5 m/s^2

ENG901-1

- A rezgéskibocsátás értéke a szabványos vizsgálati eljárásnak megfelelően lett mérve, és segítségével az elektromos kéziszerszámok összehasonlíthatók egymással.
- A rezgéskibocsátás értékének segítségével előzetesen megbecsülhető a rezgésnek való kitettség mértéke.

⚠FIGYELMEZTETÉS:

- A szerszám rezgéskibocsátása egy adott alkalmazásnál eltérhet a megadott értéktől a használat módjától függően.
- Határozza meg a kezelő védelmét szolgáló munkavédelmi lépéseket, melyek az adott munkafeltételek melletti vibrációs hatás becsült mértékén alapulnak (figyelembe véve a munkaciklus elemeit, mint például a gép leállításának és üresjáratának mennyiségét az elindítások száma mellett).

ENH101-16

Csak európai országokra vonatkozóan

EK Megfelelőségi nyilatkozat

Mi, a Makita Corporation, mint a termék felelős gyártója kijelentjük, hogy a következő Makita gép(ek):

Gép megnevezése:
Akkumulátoros hordozható szalagfűrész
Típus sz./ Típus: DPB180
sorozatgyártásban készül és
Megfelel a következő Európai direktíváknak:
2006/42/EC
És gyártása a következő szabványoknak valamint szabványosított dokumentumoknak megfelelően történik:
EN60745
A műszaki dokumentációt őrzi:
Makita International Europe Ltd.
Technical Department,
Michigan Drive, Tongwell,
Milton Keynes, Bucks MK15 8JD, Anglia

30.1.2009

000230

Tomoyasu Kato
Igazgató
Makita Corporation
3-11-8, Sumiyoshi-cho,
Anjo, Aichi, 446-8502, JAPÁN

GEA010-1

A szerszámgépekre vonatkozó általános biztonsági figyelmeztetések

⚠ **FIGYELEM Olvassa el az összes biztonsági figyelmeztetést és utasítást.** Ha nem tartja be a figyelmeztetéseket és utasításokat, akkor áramütést, tüzet és/vagy súlyos sérülést okozhat.

Őrizzen meg minden figyelmeztetést és utasítást a későbbi tájékozódás érdekében.

GEB065-2

A VEZETÉK NÉLKÜLI HORDOZHATÓ SZALAGFŰRÉSZRE VONATKOZÓ BIZTONSÁGI FIGYELMEZTETÉSEK

1. **A szerszámgépet a szigetelt markolófelületeinél fogja, ha olyan műveletet végez, amikor a vágóeszköz rejtett vezetékkel érintkezhet.** Áram alatt lévő vezetéket elvágva a szerszám fémrészei is áram alá kerülhetnek, így a kezelőt áramütés érheti.
2. **Kizárólag a „MŰSZAKI LEÍRÁS” részben felsorolt fűrészlapokat használja.**
3. **Gondosan ellenőrizze a fűrészlapot a használat előtt, repedések vagy sérülések tekintetében. Azonnal cserélje ki a megrepedt vagy sérült fűrészlapot.**
4. **Gondosan rögzítse a munkadarabot. Munkadarabok kötegének vágásakor ügyeljen rá, hogy minden munkadarab stabilan össze legyen rögzítve a vágás előtt.**
5. **Olajjal borított munkadarabok vágásakor a fűrészlap váratlanul kiugorhat. A vágás megkezdése előtt törölje le a fölösleges olajat a munkadarabokról egy törlőruhával.**
6. **Soha ne használja a vágóolajat vágási kenőanyagnak. Csak Makita vágóviaszt használjon.**
7. **Soha ne viseljen kesztyűt a használat során.**
8. **Szilárdan tartsa a szerszámot mindkét kezével.**
9. **Ne nyúljon a forgó részekhez.**
10. **Fém vágásakor vigyázzon a szétrepülő forró forgácsokkal.**
11. **Ne hagyja a működő szerszámot felügyelet nélkül.**
12. **Ne érjen a fűrészlaphoz vagy a munkadarabhoz közvetlenül a munkavégzést követően; azok rendkívül forrók lehetnek és megégethetik a bőrét.**

ŐRIZZE MEG EZEKET AZ UTASÍTÁSOKAT.

⚠FIGYELMEZTETÉS:

NE HAGYJA, hogy a kényelem vagy a termék (többszöri használatból adódó) mind alaposabb ismerete váltsa fel az adott termékre vonatkozó biztonsági előírások szigorú betartását. A HELYTELEN HASZNÁLAT és a használati útmutatóban szereplő biztonsági előírások megszegése súlyos személyi sérülésekhez vezethet.

ENC007-9

FONTOS BIZTONSÁGI SZABÁLYOK

AZ AKKUMULÁTORRA VONATKOZÓAN

1. **Az akkumulátor használata előtt tanulmányozza át az akkumulátortöltőn (1), az akkumulátoron (2) és az akkumulátorral működtetett terméken (3) olvasható összes utasítást és figyelmeztető jelzést.**
2. **Ne szerelje szét az akkumulátort.**

3. **Ha a működési idő nagyon lerövidült, azonnal hagyja abba a használatot. Ez a túlmelegedés, esetleges égések és akár robbanás veszélyével is járhat.**
4. **Ha elektrolit kerül a szemébe, mossa ki azt tiszta vízzel és azonnal keressen orvosi segítséget. Ez a látásának elvesztését okozhatja.**
5. **Ne zárja rövidre az akkumulátort:**
   (1) **Ne érjen az érintkezőkhöz elektromosan vezető anyagokkal.**
   (2) **Ne tárolja az akkumulátort más fémtárgyakkal, mint pl. szegekkel, érmékkel, stb. egy helyen.**
   (3) **Ne tegye ki az akkumulátort víznek vagy esőnek.**

   Az akkumulátor rövidzárlata nagy áramerősséget, túlmelegedést, égéseket, sőt akár meghibásodást is okozhat.
6. **Ne tárolja a szerszámot vagy az akkumulátort olyan helyen, ahol a hőmérséklet elérheti vagy meghaladhatja az 50 ˚ C-ot (122 ˚ F).**
7. **Ne égesse el az akkumulátort még akkor sem, ha az komolyan megsérült vagy teljesen elhasználódott. Az akkumulátor a tűzben felrobbanhat.**
8. **Vigyázzon, nehogy leejtse vagy megüsse az akkumulátort.**
9. **Ne használjon sérült akkumulátort.**
10. **Az akkumulátor ártalmatlanításakor tartsa be a helyi előírásokat.**

ŐRIZZE MEG EZEKET AZ UTASÍTÁSOKAT.

Tippek a maximális élettartam eléréséhez

1. **Töltse fel az akkumulátort még mielőtt tejesen lemerülne.**
   Mindig kapcsolja ki a szerszámot és töltse fel az akkumulátort amikor érzi, hogy csökkent a szerszám teljesítménye.
2. **Soha ne töltse újra a teljesen feltöltött akkumulátort.**
   A túltöltés csökkenti az akkumulátor élettartamát.
3. **Az akkumulátort szobahőmérsékleten töltse 10 ˚ C - 40 ˚ C (50 ˚ F - 104 ˚ F) közötti hőmérsékleten. Hagyja, hogy a forró akkumulátor lehűljön, mielőtt elkezdi azt feltölteni.**
4. **Töltse fel az akkumulátort, ha hosszabb ideig (több mint hat hónapig) nem használja.**

MŰKÖDÉSI LEÍRÁS

⚠VIGYÁZAT:

- Minden esetben ellenőrizze, hogy a szerszám ki van kapcsolva és az akkumulátor eltávolításra került mielőtt beállít vagy ellenőriz valamilyen funkciót a szerszámon.

Az akkumulátor behelyezése és eltávolítása

Fig.1

⚠VIGYÁZAT:

- Mindig kapcsolja ki az eszközt, mielőtt behelyezi vagy eltávolítja az akkumulátort.
- **Az akkumulátort és a szerszámot tartsa erősen, amikor az akkumulátort a szerszámra helyezi vagy eltávolítja arról.** Amennyiben nem így jár el, a szerszám vagy az akkumulátor a kezéből kicsúszhat és megsérülhet, illetve személyi sérülést okozhat.

Az akkumulátoregység kivételéhez nyomja be az akkumulátoregység elején található gombot, és tolja ki az egységet.
Az akkumulátor beszereléséhez illessze az akkumulátor nyelvét a burkolaton található vájatba és csúsztassa a helyére. Egészen addig tolja be, amíg egy kis kattanással a helyére nem ugrik. Ha látható a piros rész a gomb felső oldalán, akkor a gomb nem kattant be teljesen.

⚠VIGYÁZAT:

- Mindig tolja be teljesen az akkumulátort, amíg a piros rész el nem tűnik. Ha ez nem történik meg, akkor az akkumulátor kieshet a szerszámból, és Önnek vagy a környezetében másnak sérülést okozhat.
- Ne erőltesse be az akkumulátort. Ha az akkumulátor nem csúszik be könnyedén, akkor nem megfelelően lett behelyezve.

Akkumulátorvédő rendszer (lítiumion akkumulátor csillag jelzéssel)

Fig.2

A csillag jelzéssel ellátott lítiumion akkumulátorok akkumulátorvédő rendszerrel vannak felszerelve. A rendszer automatikusan lekapcsolja a szerszám áramellátását, így megnöveli az akkumulátor élettartamát.
A szerszám használat közben automatikusan leáll, ha a szerszám és/vagy az akkumulátor a következő helyzetbe kerül:

- Túlterhelt:
  A szerszámot úgy működteti, hogy az szokatlanul erős áramot vesz fel.
  Ilyenkor engedje fel a szerszám kioldókapcsolóját és állítsa le azt az alkalmazást, amelyik a túlterhelést okozza. Ezután húzza meg ismét a kioldókapcsolót, és indítsa újra a szerszámot.

Ha a szerszám nem indul el, az akkumulátor túlhevült. Ilyenkor hagyja kihűlni az akkumulátort, mielőtt ismét meghúzná a kioldókapcsolót.

- Az akkumulátor töltöttsége alacsony:

  Az akkumulátor fennmaradó töltöttsége túl alacsony, a szerszámot nem tudja működtetni. Ilyenkor távolítsa el, és töltse fel az akkumulátort.

A kapcsoló használata

Fig.3

⚠VIGYÁZAT:

- Mielőtt behelyezi az akkumulátort a szerszámba, mindig ellenőrizze, hogy a kioldókapcsoló hibátlanul működik és az "OFF" állásba áll felengedéskor.

Egy kireteszelőgomb szolgál annak elkerülésére, hogy a kioldókapcsolót véletlenül meghúzzák.

A szerszám bekapcsolásához nyomja le a kireteszelőgombot a B oldalról, és húzza meg a kioldókapcsolót.

A leállításhoz engedje fel a kioldókapcsolót. A használat befejezése után mindig nyomja be a kireteszelőgombot az A oldalról.

Sebességszabályozó tárcsa

Fig.4

A szerszám sebessége fokozatmentesen állítható 1,4 m/s és 2,7 m/s között a szabályozótárcsa elforgatásával. A tárcsát a 6 szám irányába fordítva a sebesség nő, az 1 szám irányába fordítva csökken.

Válassza ki a vágni kívánt munkadarabhoz leginkább megfelelő sebességet.

⚠VIGYÁZAT:

- A sebességszabályozó tárcsa csak a 6 számig fordítható el, visszafelé pedig az 1-ig. Ne erőltesse azt a 6 vagy 1 jelzéseken túl, mert a sebességszabályozó funkció nem fog tovább működni.

A lámpa felkapcsolása

Fig.5

⚠VIGYÁZAT:

- Ne üsse oda a lámpát, mert az annak károsodását vagy szervizperiódusának rövidülését okozhatja.

Húzza meg a kioldókapcsolót a lámpa bekapcsolásához. A lámpa addig fog világítani amíg a kioldókapcsoló be van húzva. A lámpa a kioldó elengedése után 10-15 másodperccel alszik ki.

MEGJEGYZÉS:

- Használjon száraz rongyot a lámpa lencséin lévő szennyeződés eltávolításához. Ügyeljen arra hogy ne karcolja meg a lámpa lencséit, ez csökkentheti a megvilágítás erősségét.
- Ne használjon hígítót vagy benzint a lámpa tisztításához. Az ilyen oldószerek károsíthatják azt.
- Ha használat közben a szerszám túlterhelt, a lámpa villog.
- Ha az akkumulátor töltöttsége lecsökken, a lámpa villog.

ÖSSZESZERELÉS

⚠VIGYÁZAT:

- Minden esetben ellenőrizze, hogy a szerszám ki van kapcsolva és az akkumulátor eltávolításra került mielőtt bármilyen műveletet végez a szerszámon.

A fűrészlap felszerelése és eltávolítása

⚠VIGYÁZAT:

- A fűrészlapra kerülő olaj a fűrészlap csúszását vagy váratlan kiesését okozhatja. A fűrészlap felszerelése előtt törölje le a fölösleges olajat egy törlőruhával.
- Figyeljen oda a fűrészlap felszerelésekor, nehogy megvágja magát a fűrészfogak éles szélével.

Fordítsa el a fűrészlapfeszítő kart az óramutató járásának irányába addig, amíg nekiütközik a kereten található kiemelkedésnek.

Fig.6

Ügyeljen rá, hogy a fűrészlapon található nyíl iránya egyezzen a tárcsákon található nyíl irányával.

Fig.7

A fűrészlapot először a felső, majd az alsó fűrészlapbefogó csapágyai közé helyezze be. A fűrészlap hátoldalának érintkeznie kell a felső és alsó fűrészlapbefogók alsó részében levő csapágyakkal.

Helyezze a fűrészlapot a tárcsák köré, és illessze a fűrészlap másik oldalát a felső és az alsó fűrészlapbefogó közé úgy, hogy a fűrészlap hátoldala érintkezzen a felső és az alsó befogó aljával.

Fig.8

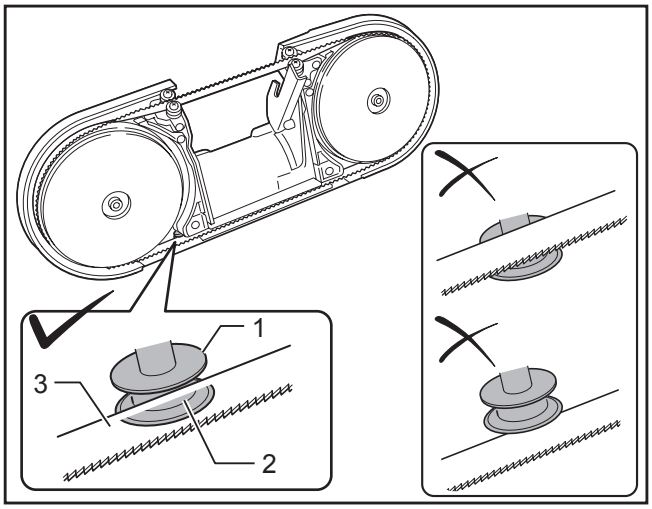

1. Fűrészlapvezető
2. Horony
3. Fűrészlap

015673

Helyezze a fűrészlapot a fűrészlapvezető hornyába.

Tartsa meg ebben a helyzetben a fűrészlapot és fordítsa el a fűrészlapfeszítő kart az óramutató járásával ellentétes irányba addig, amíg nekiütközik a kereten található kiemelkedésnek. Ez biztosítja a fűrészlap

megfelelő feszességét. Ügyeljen rá, hogy a fűrészlap helyesen el legyen igazítva a fűrészlapvédőben és a tárcsák körül.
Indítsa be és állítsa le a szerszámot kétszer vagy háromszor egymás után annak ellenőrzésére, hogy a fűrészlap megfelelően mozog a tárcsákon.

⚠**VIGYÁZAT:**
- Álljon távol a fűrészlap környezetétől amikor azt ellenőrzi, hogy a fűrészlap megfelelően fut a tárcsákon.

A fűrészlap eltávolításához kövesse a felszerelési eljárást fordított sorrendben.

⚠**VIGYÁZAT:**
- Amikor elfordítja a fűrészlapfeszítő kart az óramutató járásának irányába, a fűrészlap feszességének csökkentéséhez, fordítsa a szerszámot lefelé, mert a fűrészlap váratlanul leeshet.

Az ütközőlemez kiemelkedésének beállítása

Fig.9
Normál működéshez teljesen tolja ki az ütközőlemezt az "A" oldal irányába.
Ha az ütközőlemez valamilyen akadályba, például falba vagy hasonlóba ütközik egy vágás befejező szakaszában, lazítsa meg a két csavart, csúsztassa azt a B oldalra az ábrán látható módon.
Miután elcsúsztatta az ütközőlemezt, rögzítse azt a két csavar meghúzásával.

ÜZEMELTETÉS

Fontos, hogy legalább két fűrészfog belemélyedjen a munkadarabba.

Fig.10
Válassza meg a munkadarabnak megfelelő vágási pozíciót az ábra alapján.

Fig.11
Mindkét kezével fogja meg a szerszámot, az ábrán látható módon, úgy, hogy az ütközőlemez érintkezzen a munkadarabbal, a fűrészlap viszont ne érjen hozzá.

Fig.12
Kapcsolja be a szerszámot es várja meg, amíg a fűrészlap teljes sebességen mozog. Lassan engedje a fűrészlapot a munkadarabba. A szerszám súlya vagy a gépre gyakorolt enyhe nyomás elégséges nyomóerőt biztosít a vágás elvégzéséhez. Ne erőltesse a szerszámot.
Amint a vágás végéhez ér, enyhítsen a nyomóerőn, és anélkül, hogy felemelné a szerszámot, emelje meg azt kissé, hogy ne ütközzön neki a munkadarabnak.

⚠**VIGYÁZAT:**
- Ha túl nagy nyomást gyakorol a szerszámra, vagy megcsavarja a fűrészlapot, akkor ferde lesz a vágás vagy károsodik a fűrészlap.
- Ha hosszú ideig nem használja a szerszámot, távolítsa el belőle a fűrészlapot.
- Ha szerszámot folyamatosan működteti addig, amíg az akkumulátor teljesen lemerül, 15 percig pihentesse a szerszámot mielőtt tovább folytatja a munkát egy feltöltött akkumulátorral.

Vágófolyadék

Fémek vágásakor használjon Makita vágóviaszt vágási kenőanyagnak. A vágóviaszt felviteléhez a fűrészlap fogaira előbb indítsa be a gépet, majd vágjon bele a viaszba az ábrán látható módon de előtte még távolítsa el a vágóviasz fedelét.

Fig.13

⚠**VIGYÁZAT:**
- Soha ne használjon vágóolajat, és ne vigyen fel túl sok viaszt a fűrészlapra. Az a fűrészlap megcsúszását vagy váratlan leesését okozhatja.
- Öntöttvas vágásakor ne használjon viaszt.

KARBANTARTÁS

⚠**VIGYÁZAT:**
- Minden esetben ellenőrizze, hogy a szerszám ki van kapcsolva és az akkumulátor eltávolításra került mielőtt átvizsgálja a szerszámot vagy annak karbantartását végzi.
- Soha ne használjon gázolajt, benzint, higítót, alkoholt vagy hasonló anyagokat. Ezek elszineződést, alakvesztést vagy repedést okozhatnak.

Tisztítás

A használat után távolítsa el a viaszt, a forgácsot és a port a szerszámról, a kerékabroncsokról és a fűrészlapról.

⚠**VIGYÁZAT:**
- Soha ne használjon oldószereket, mint például terpentint, benzint, lakkot, stb. a műanyag darabok tisztításához.
- Az abroncsokon visszamaradó viasz és forgácsok a fűrészlap megcsúszását vagy váratlan leesését okozhatják. Használjon egy száraz törlőruhát a viasz és a forgácsok eltávolításához az abroncsokról.

Az abroncsok cseréje

Fig.14
Ha a fűrészlap csúszik vagy nem fut egyenletesen, mert az abroncsok elkoptak vagy az abroncs motor oldalán levő pereme megsérült, akkor az abroncsokat ki kell cserélni.

A szénkefék cseréje

Fig.15
A szénkeféket cserélje és ellenőrizze rendszeresen. Cserélje ki azokat amikor lekopnak egészen a határjelzésig. Tartsa tisztán a szénkeféket és biztosítsa

hogy szabadon mozoghassanak tartójukban. Mindkét szénkefét egyszerre cserélje ki. Használjon egyforma szénkeféket.
Csavarhúzó segítségével távolítsa el a kefetartó sapkákat. Vegye ki a kopott szénkeféket, tegye be az újakat és helyezze vissza a kefetartó sapkákat.

Fig.16

A termék BIZTONSÁGÁNAK és MEGBÍZHATÓSÁGÁNAK fenntartásához, a javításokat, bármilyen egyéb karbantartást vagy beszabályozást a Makita Autorizált Szervizközpontoknak kell végrehajtaniuk, mindig Makita pótalkatrészek használatával.

OPCIONÁLIS KIEGÉSZÍTŐK

⚠VIGYÁZAT:

- Ezek a tartozékok vagy kellékek ajánlottak az Önnek ebben a kézikönyvben leírt Makita szerszámához. Bármely más tartozék vagy kellék használata személyes veszélyt vagy sérülést jelenthet. A tartozékot vagy kelléket használja csupán annak kifejezett rendeltetésére.

Ha bármilyen segítségre vagy további információkra van szüksége ezekkel a tartozékokkal kapcsolatban, keresse fel a helyi Makita Szervizközpontot.

- Fűrészlapok szalagfűrészhez
- Imbuszkulcs, 4
- Vágóviasz
- Eredeti Makita akkumulátor és töltő

MEGJEGYZÉS:

- A listán felsorolt néhány kiegészítő megtalálható az eszköz csomagolásában standard kiegészítőként. Ezek országonként eltérőek lehetnek.

Makita Corporation
Anjo, Aichi, Japan

885296A975

www.makita.com